Invertitore TM 170

Caratteristiche

L'invertitore marino TECHNODRIVE TM 170 dispone di frizioni a dischi multipli a comando idraulico. Le frizioni e gli ingranaggi sono dimensionati in modo da poter trasmettere la piena potenza, con lo stesso rapporto, sia in marcia avanti che in retromarcia. Sono disponibili campane di accoppiamento al motore SAE 3, SAE 4 e campane speciali.

Caratteristiche Tecniche				
Rapporto	1.50	2.04	2.50	2.94
Coppia Max - Diporto (Nm)	750	750	600	510
Coppia Max - Lavoro (Nm)	550	550	440	380
Velocità Max in entrata	4000 RPM			
Peso a secco	75 Kg			

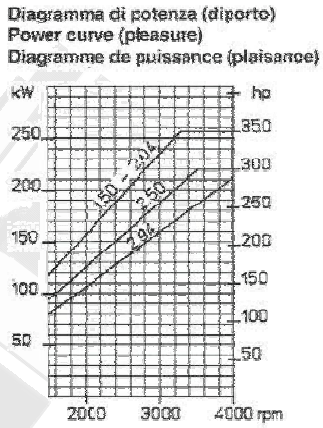

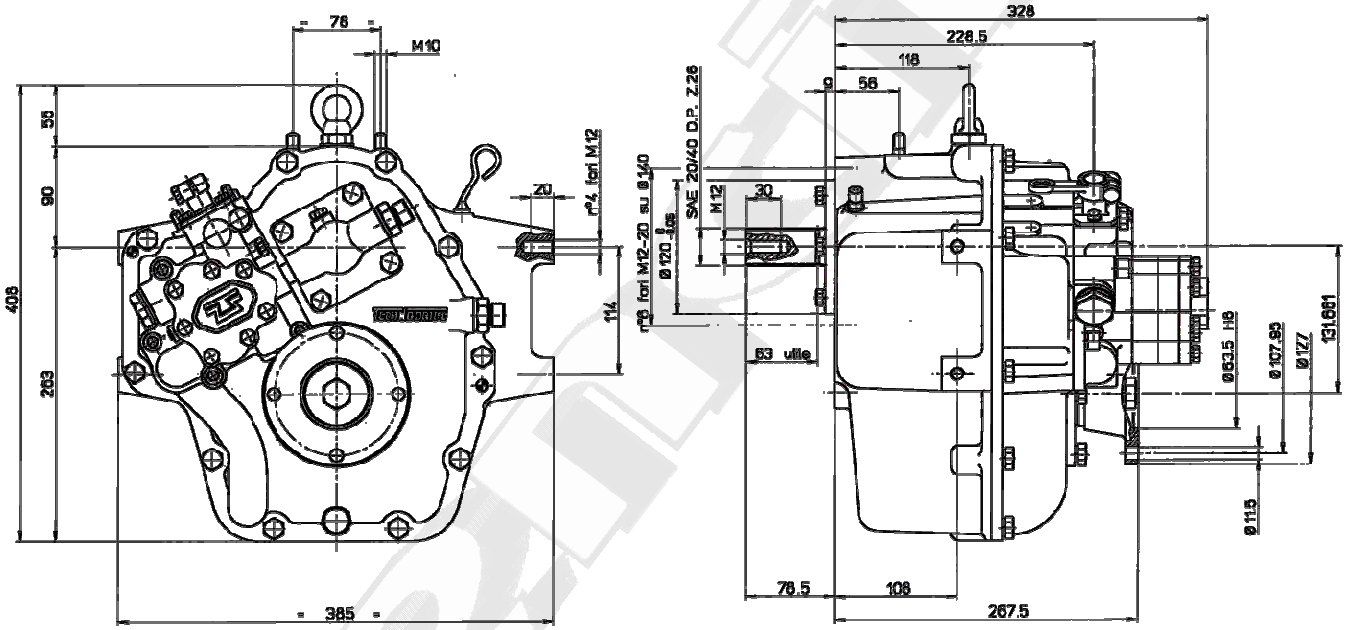

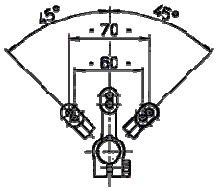

L'incompatibilità torsionale può causare danni ai componenti dell'invertitore fino a causarne la rottura. Al minimo dei giri del motore questa incompatibilità puo' causare rumorosità alla trasmissione. Technodrive non è responsabile per rumorosità o danni all'invertitore, al giunto o ad altre parti della trasmissione prodotti da vibrazioni dovute all'incompatibilità torsionale. L'analisi della compatibilità torsionale è responsabilità dell'assemblatore della trasmissione.